Denna handling tillhör ISAB, Instrumentfirman Sjöholm AB, och får inte kopieras eller ändras, ej heller användas för tillverkning eller annat oberhörigt ändamål utan vårt skriftlitliga tillstånd. Vi reserverar oss för eventuella fel i handlingen.

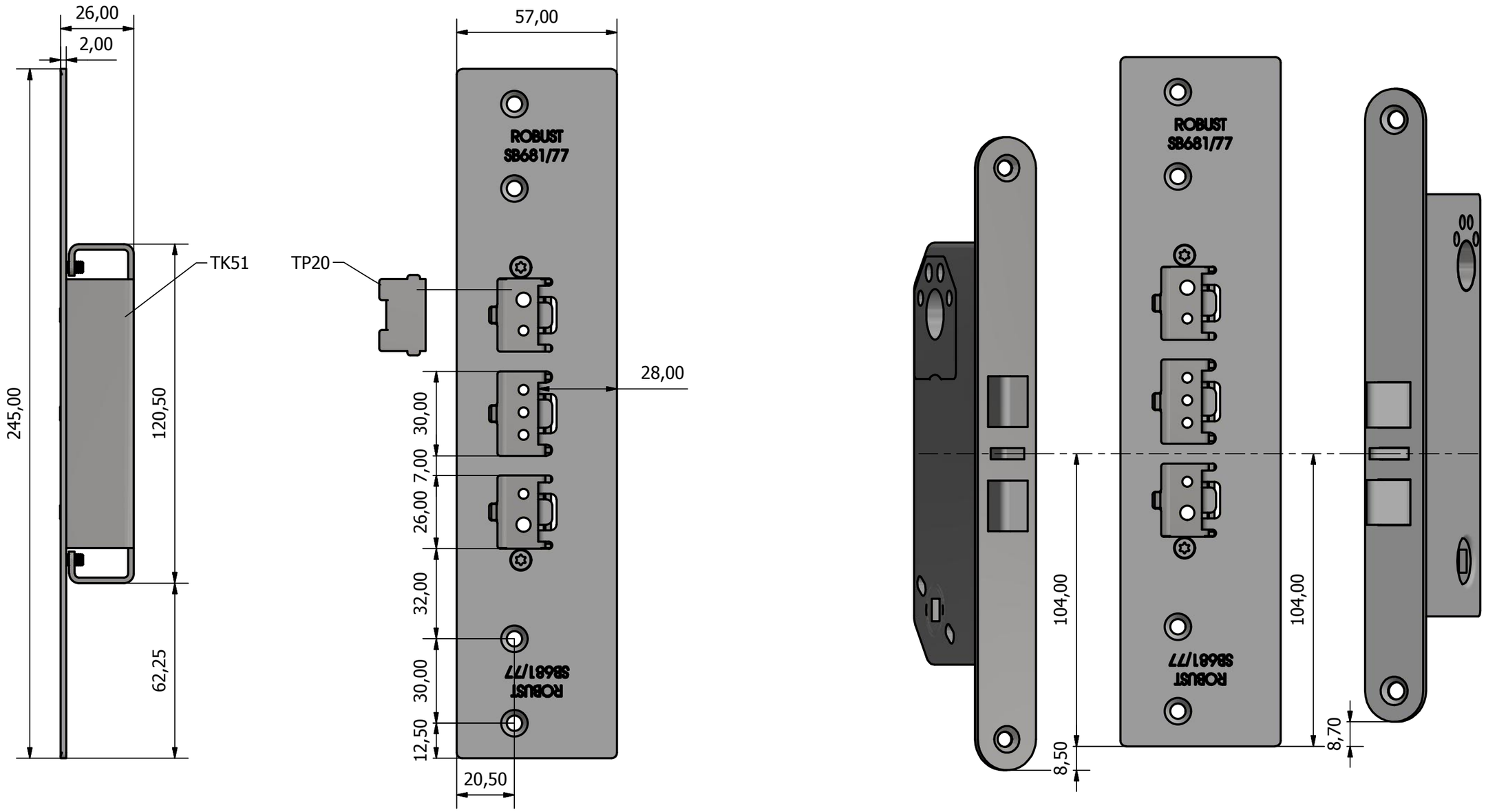

- Mekaniskt slutbleck med justerbart plösmått.
- För fall-, regel- & hakregellås.
- Tillverkade i rostfritt, elpolerat stål.

- Kan kompletteras med täckkåpa TK51 & täckplåt TP20.

ROBUST	Ändrad	Datum 2016-04-28	Material Rostfritt SS2333
	Produkt SB681/77 mekaniskt slutbleck + TK51		Skala 1:1,5